Dose Frontwand

Serie GB

Artikelnummer:	GB210-40-56PN-EAC
VPE:	1

MECHANISCHE EIGENSCHAFTEN

Grösse:	40
Kontaktart:	Stift
Anzahl Codiermöglichkeiten:	4
Anzahl Kontakte:	85
Anzahl Kontakte, Grösse 16:	85
Material Gehäuse:	Alu-Legierung
Oberfläche:	Epoxy-Polyurethan
Schutzschicht Art:	Lackiert
Schutzschicht Dicke [µ]:	13-16µ
Schutzschicht Farbe:	Schwarz
Korrosions Beständigkeit [h]:	500
Betriebstemperatur [°C]:	-55 - +125
Temperaturschock [°C]:	-55 - +125

MECHANISCHE EIGENSCHAFTEN

Leitfähigkeit (MΩ):	Nicht leitend
EMV:	Nein
Kupplungs-Drehmoment schliessen [Nm]:	max. 10.0
Kupplungs-Drehmoment öffnen [Nm]:	min. 5.9

THERMISCHE EIGENSCHAFTEN

Werkstoff Kontakteinsatz:	Ethylen Acrylat GXF
Betriebstemperatur Kontakteinsatz [°C]:	-55 - +150

ELEKTRISCHE EIGENSCHAFTEN

Betriebsspannung DC [V]:	700
Betriebsspannung AC [V]:	500
Prüfspannung AC [V]:	2000
Isolationswiderstand (mΩ):	≥ 5000
Kriechstrecke Isolation [mm]:	≥ 3.2
Spannungsklasse:	MIL-DTL-5015

ELEKTRISCHE EIGENSCHAFTEN KONTAKTE

Grösse 16 - Nennstrom (dauernd) [A]:	13
Grösse 16 - Maximalstrom (kurzzeitig) [A]:	22
Grösse 16 - Prüfstrom [A]:	20

Brandklasse EN 45545-2:	R23/HL3

ABMESSUNGEN

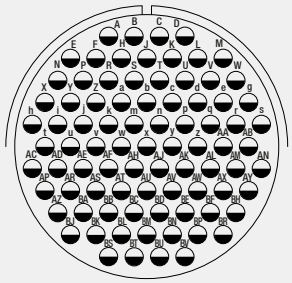

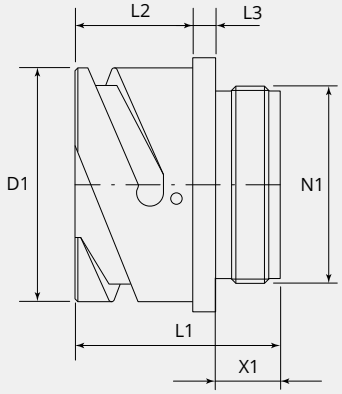

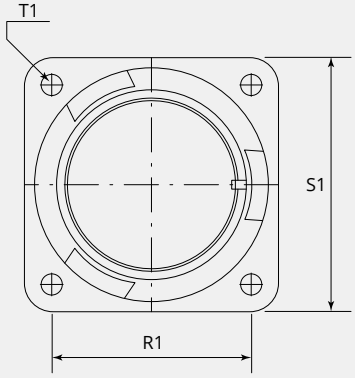

ABMESSUNGEN

D1 Ø [mm]:	66
L1 [mm]:	37.5
L2 [mm]:	22.2
L3 [mm]:	4.0
N1:	2 5/16“-16 UN 2A
T1 [mm]:	4.3
X1 [mm]:	11.3
S1 [mm]:	69.8
R1 [mm]:	55.6

- Für andere Materialien, Oberflächenbeschichtungen oder Kontakteinsatz Materialien wenden Sie sich bitte an Ihren Gimota Fachpartner
- Spannungsklassen gemäss Mil-DTL-5015Stromübertragung geprüft nach VG95234/2 Test 5.10.1 und VG95210/37Korrosions-Beständigkeit geprüft nach MIL 1344A Test 101.1Temperaturschock geprüft nach MIL 202F, Methode 107GLeitfähigkeit geprüft nach MIL 1344A, Test 3007