GTM12 Kabelstecker, gewinkelt, A-Kodiert

gemäss EN 61076-2-101

Artikelnummer:	GTM12-A-4-MP-100
Artikelgewicht (kg):	0.0373 kg
VPE:	1

IP67 EMC RoHS REACH EASY

MECHANISCHE EIGENSCHAFTEN

Bauform:	Kabelstecker
Ausführung:	Gewinkelt
Codierung:	A
Anzahl Kontakte:	4
Anschlussart:	Crimp
Kontaktart:	Stiftkontakt
Anzahl Steckzyklen (min.):	200
Leiterquerschnitt [mm²]:	0.34 - 0.75
Leiter [AWG]:	22 - 18
Kabeldurchmesser [mm]:	5.0 - 8.5
Betriebstemperatur [°C]:	-55 - +85
Material Gehäuse:	Messing
Oberfläche:	Vernickelt

MECHANISCHE EIGENSCHAFTEN

RoHS konform:	Konform mit Ausnahme 6c (Kupferlegierung ≤ 4% Blei)
REACH konform:	SVHC Stoffe, ja - Blei
Werkstoff Kontakt:	AU über CU-Legierung
EMV:	Ja
Kabelzugentlastung:	Kabelverschraubung
EMV Schirmung:	EMV Feder

THERMISCHE EIGENSCHAFTEN

Werkstoff Kontakteinsatz:	Latamid 6H-V0
Betriebstemperatur Kontakteinsatz [°C]:	-55 - +85

ELEKTRISCHE EIGENSCHAFTEN

Isolationswiderstand (Ω):	≥ 10⁸
Spannungsfestigkeit zwischen Gehäuse und Kontakten [kV]:	1.4
Spannungsfestigkeit zwischen den Kontakten [kV]:	1.4
Verschmutzungsgrad:	3
Prüfspannung DC [V]:	2.500000000
Bemessungsspannung DC [V]:	250
Bemessungsstrom [A]:	4

NORMEN

Brandklasse EN 45545-2:	R22/HL1,HL2 R23,R24/HL1,HL2,HL3
Brandklasse NF F 16-101 / NF F 16-102:	I2/F2
Schutzart EN 60529 (montiert):	IP67
RoHS konform:	Konform mit Ausnahme 6c (Kupferlegierung ≤ 4% Blei)
REACH konform:	SVHC Stoffe, ja - Blei

ABMESSUNGEN

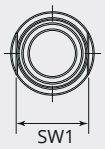

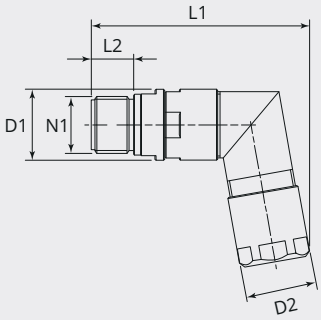

ABMESSUNGEN

D1 Ø [mm]:	15
D2 Ø [mm]:	15.0
L1 [mm]:	46.0

ABMESSUNGEN

L2 [mm]:	8.9
N1:	M12x1
SW1:	13

· Für weitere M12 Produkte wenden Sie sich bitte an Ihren Gimota Fachpartner
· Gimota M12 Steckverbinder werden **inklusive Kontakte geliefert**.

M12 Stiftkontakte, AWG 22 - 18, 20 Stk.

Artikelnummer:	GTM12PC18AU.20
Artikelgewicht (kg):	0.002 kg
VPE:	1

MECHANISCHE EIGENSCHAFTEN KONTAKTE

Kontaktart:	Stift
Werkstoff Kontakt:	CU-Legierung
Beschichtung:	Gold
Schutzschicht:	Vergoldet, 0.4µm
Betriebstemperatur [°C]:	-55 - +85
Herstellungsart:	Gedreht
Anschlussart:	Crimp
Leiterquerschnitt [mm²]:	0.34 - 0.75
Leiter [AWG]:	22 - 18

NORMEN

RoHS konform:	Konform mit Ausnahme 6c (Kupferlegierung ≤ 4% Blei)
REACH konform:	SVHC Stoffe, ja - Blei

ABMESSUNGEN

ABMESSUNGEN

D1 Ø [mm]:	1.7
d1 Ø [mm]:	1.35
L1 [mm]:	18.20
T1 [mm]:	3.30

M12 Stiftkontakte, AWG 22 - 18, 100 Stk.

Artikelnummer:	GTM12PC18AU.100
Artikelgewicht (kg):	0.01 kg
VPE:	1

MECHANISCHE EIGENSCHAFTEN KONTAKTE

Kontaktart:	Stift
Werkstoff Kontakt:	CU-Legierung
Beschichtung:	Gold
Schutzschicht:	Vergoldet, 0.4µm
Betriebstemperatur [°C]:	-55 - +85
Herstellungsart:	Gedreht
Anschlussart:	Crimp
Leiterquerschnitt [mm²]:	0.34 - 0.75
Leiter [AWG]:	22 - 18

NORMEN

RoHS konform:	Konform mit Ausnahme 6c (Kupferlegierung ≤ 4% Blei)
REACH konform:	SVHC Stoffe, ja - Blei

ABMESSUNGEN

ABMESSUNGEN

D1 Ø [mm]:	1.7
d1 Ø [mm]:	1.35
L1 [mm]:	18.20
T1 [mm]:	3.30